950.2177.xx.xx (tech)

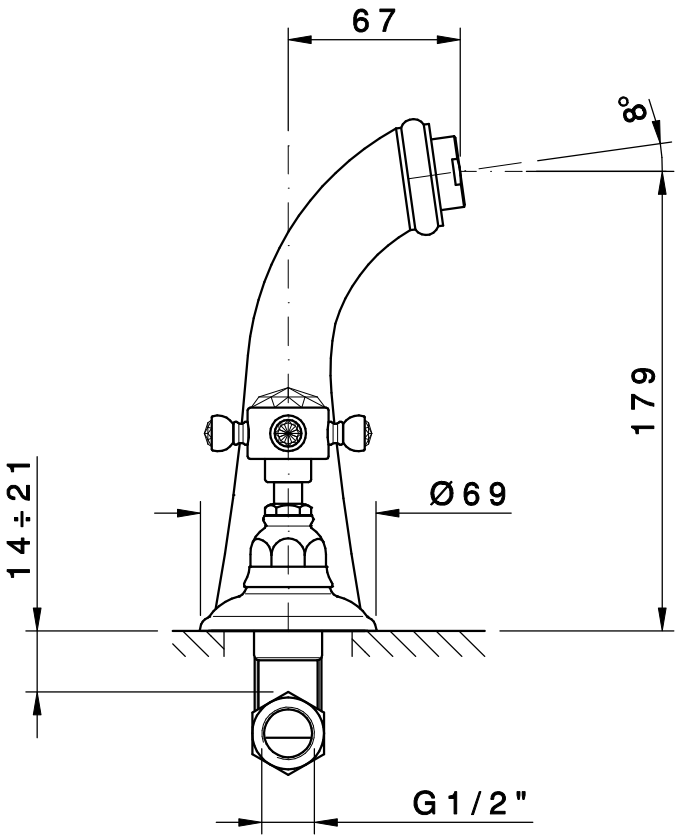

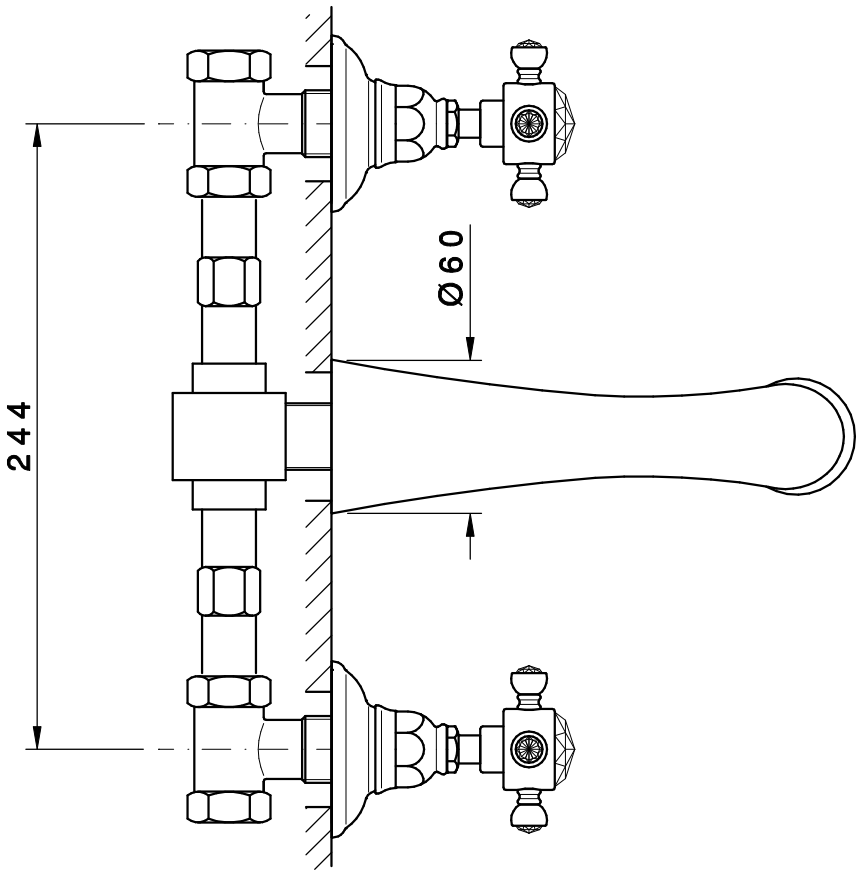

Schaarbeeklei 481
1800 Vilvoorde
Belgium

AQUA PRESTIGE

AQUA SENTO

TEL + 32 2 673 12 25
www.aquaprestige.be
www.aquasento.be